FIȘĂ TEHNICĂ
RECUPERATOR DE CĂLDURĂ DESCENTRALIZAT,
NovingAIR PHANTOM EVO ACTIVE/WIRELESS 100/160

A. DESCRIEREA ECHIPAMENTULUI

Echipamentul este compus din:
- unitatea principală cu clapeta care se poate deschide pentru a se plasa în interior;
- o tubulatură care se ascunde în perete ce conține schimbătorul din ceramică specială, filtre;
- o grilă exterioară pentru protecție la zgomot și intemperii.

Pentru 70 de secunde recuperatorul de căldură PHANTOM EVO 100/160 extrage aerul din interior, iar la sfârsitul acestui ciclu ventilatorul inversează sensul de rotație și începe ciclul de introducere pentru alte 70 de secunde, la sfarșitul acestui ciclu ventilatorul inversează din nou sensul de rotație si reia ciclurile. Prin parcurgerea tubulaturii către exterior, aerul viciat cedează energia termică schimbătorului de căldură din ceramică compozită, iar la inversarea sensului de rotatie a ventilatorului, aerul proaspăt din exterior se incarcă cu energia termică acumulată inițial în schimbătorul de căldură din ceramică compozită, intrând în încăpere la o temperatură confortabilă, foarte apropiată de cea de la interior.

PHANTOM EVO 100

1. - Unitatea principală/Grila interioară
2. - Clapeta frontală(care se deschide)
3. – Suport motor
4. – Ventilator
5. - Filtre
6. - Schimbător de căldură
7. - Tubulatură D100 – lungime 500mm
8. - Grila exterioară

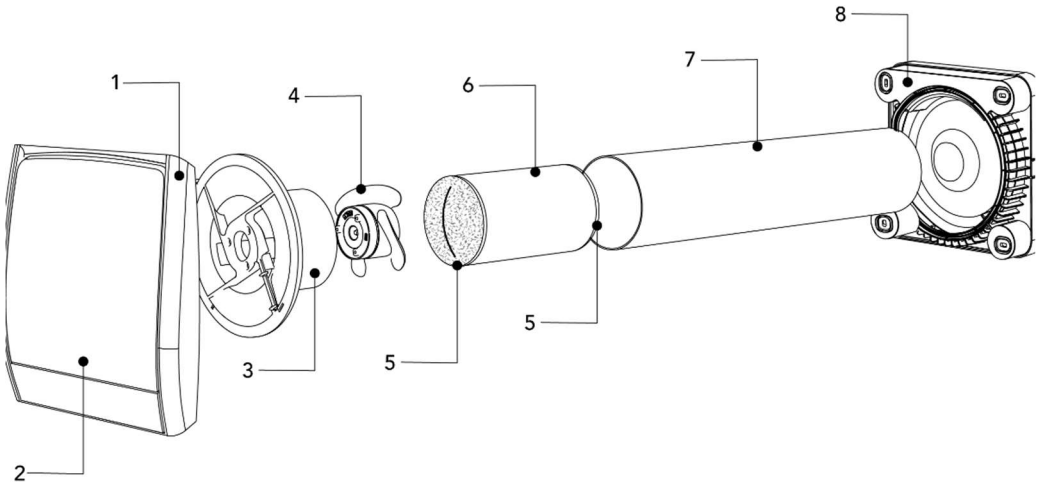

PHANTOM EVO 160

1. - Unitatea principală/Grila interioară
2. - Clapeta frontală(care se deschide)
3. - Schimbător de căldură
4. - Filtre
5. - Ventilator
6. - Tubulatură D160 – lungime 500mm
7. - Grila exterioară
8. – Capace protecție(pentru premontaj)

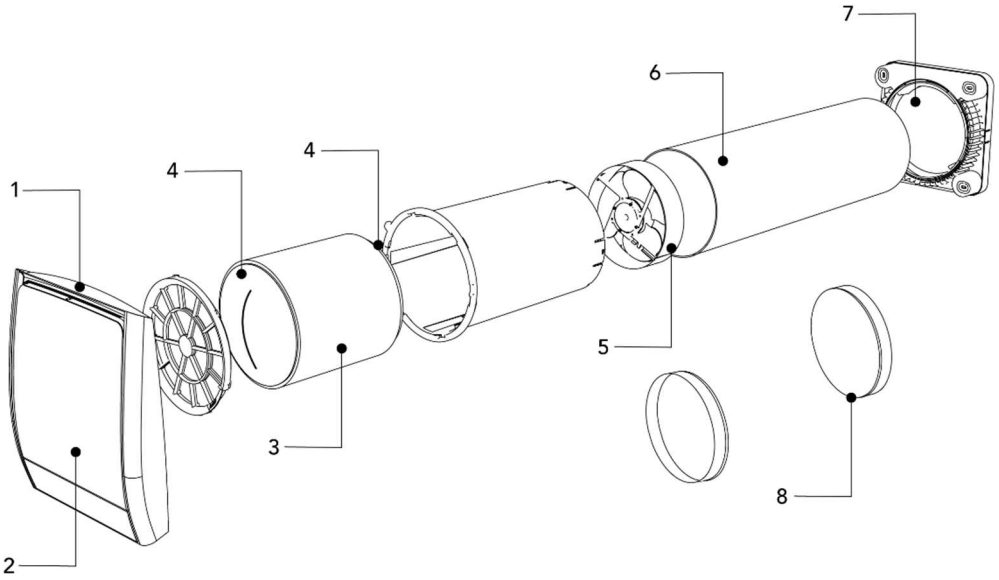

B. DATE TEHNICE ECHIPAMENT

Echipamentul de ventilație cu recuperare de căldură este clasificat clasa II cu grad de protecție IPX4 și este proiectat pentru o utilizare interioară, cu temperaturi de funcționare între -30°C and +50°.
Designul echipamentului este în continuă evolutie, de aceea, anumite modele pot să difere de cele descrise în acest manual.

I. DIMENSIUNI (mm):

PHANTOM EVO 100

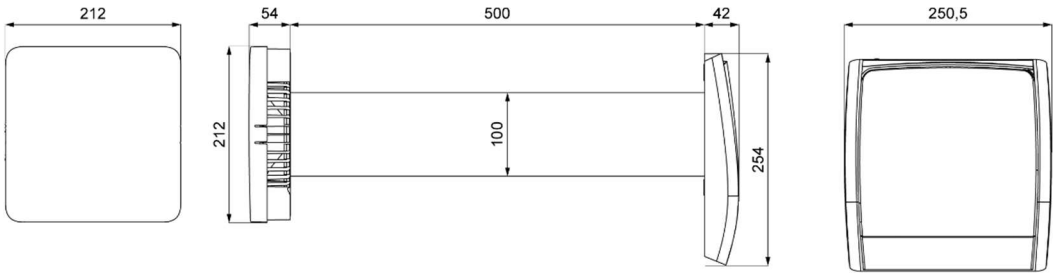

PHANTOM EVO 160

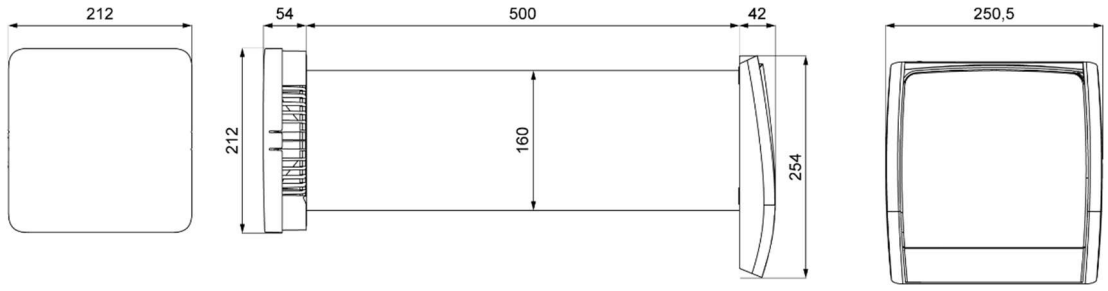

II. PARAMETRI TEHNICI:

PHANTOM EVO 100				
Voltaj la 50Hz [V]	220-240			
Eficiența maximă	93%			
Treapta de viteză	Noapte	1	2	3
Debit de aer [m3/h]	5	10	20	30
Putere [W]	3,0	3,2	3,4	4,2
Nivel de zgomot la 3m [dB(A)]	7	10	18	27

PHANTOM EVO 160				
Voltaj la 50Hz [V]	220-240			
Eficiența maximă	93%			
Treapta de viteză	Noapte	1	2	3
Debit de aer [m3/h]	10	20	40	60 / 90*
Putere [W]	3,9	4,2	5,5	6,5
Nivel de zgomot la 3m [dB(A)]	4	8	18	25

**Debitul de 90 m3/h este disponibil in modul Boost*

III. VERSIUNI ALE ECHIPAMENTULUI:

1. - ACTIVE

- conexiune prin cablu între unități;
- control prin telecomanda cu afișaj (accesoriu vândut separat), cu moduri Automat, Boost, Manual, Reglare umiditate, Free cooling, Recuperare de căldură, Mod doar extracție/evacuare, 3 trepte de debit + treapta de somn(Noapte), resetare filtre.
- senzori integrati de umiditate și crepuscular care permit mai multe moduri de funcționare automată (recuperare de căldură, extracție, introducere, free cooling, boost , automat);
- până la 16 unități care comunică în secvență în același sistem în modul master/slave, prin configurarea ușoară a comutatoarelor DIP;
- 3 viteze reglabile (plus modul de Noapte și modul Boost);
- ultima funcție setată este salvată și restabilită automat în cazul întreruperii alimentării cu energie electrică.

2. - WIRELESS

- conexiune prin radio frecvență între unități, canalul de comunicare se setează prin configurarea ușoară a comutatoarelor DIP;
- control prin telecomandă cu afișaj (accesoriu vândut separat), cu moduri Automat, Boost, Manual, Reglare umiditate, Free cooling, Recuperare de căldură, Mod doar extractie/evacuare, 3 trepte de debit + treapta de somn(Noapte), resetare filtre;
- senzori integrați de umiditate și crepuscular care permit mai multe moduri de funcționare automată (recuperare de căldură, extracție, introducere, free cooling, boost ,automat);
- până la 16 unități care comunică în secvență în același sistem în modul master/slave, prin configurarea ușoară a comutatoarelor DIP;
- 3 viteze reglabile (plus modul de Noapte și modul Boost);

ultima funcție setată este salvată și restabilită automat în cazul întreruperii alimentării cu energie electrică.

IV. CARACTERISTICILE ECHIPAMENTULUI:

- ventilatorul cu motor DC cu rulment cu bile, fără perii cu comutație electronică;
- masă: 5 Kg;
- schimbător de căldură de înaltă eficiență (până la 93%), din ceramică compozită, rezistent la umiditate, 30 ani garanție la schimbătorul de căldură;
- interval de temperatură de lucru: - 30°C + 50°C;
- randament maxim 93%;
- răcire pasivă(Free cooling) în sezonul cald, pe perioada nopţii, disponibilă în orice treaptă de viteză;
- nu este necesară scurgerea condensului;
- filtru dublu de praf, lavabil și ușor de accesat pentru operațiuni de intreținere;
- indicator LED pentru funcții și curățare filtru;
- posibilitatea de a înlocui filtrul standard cu ISO COARSE 45% ;
- senzori de umiditate și crepuscular (versiuni active);
- lungimea tubulaturii standard 500mm. Lungimea de 700mm disponibilă la cerere;
- adâncime minimă a peretelui de 150mm pentru modelul/versiunea 100 și 250mm pentru modelul/versiunea 160, 3m adâncime maximă a peretelui (2,5 m în cazul unui cot de 90°);
- montare pe perete, carotare cu 1-3% pantă către exterior;
- fabricat din materiale de înaltă calitate, cu durată lungă de viață, cu design elegant;
- capac frontal din ABS, cu direcționare in sus a fluxului de aer. Grila exterioară cu protecție la vânt și tratată anti UV;
- durată lungă de viață și consum redus de energie;
- curățare și întreținere ușoară.

Produs în Italia, 2 ani garanție conform condițiilor generale de garanție.

Mai multe informații: https://ventilatie-recuperare.ro/